# グランドデュークス株式会社


# 無断複写禁止

本図の内容の一部あるいは全部を無断で複写複製（コピー）することは、著作者の権利の侵害となりますので、その場合にはあらかじめ小社あて許諾を求めて下さい。


※注） １．（　）内は、Ｘ２－ＧＡ０１を示します。

| 項　目 | 内　容 | |
|---|---|---|
| | Ｘ１－ＧＡ０１ | Ｘ２－ＧＡ０１ |
| 操作方法 | レバー上げて閉、下げて開 | |
| 実用使用可能水圧 | ０.１～０.３５ＭＰａ | |
| ろ材の種類 | 活性炭 | |
| ろ材使用限度 | １２ヶ月（１２Ｌ／日） | １２ヶ月（２４Ｌ／日） |
| ろ過流量(0.1MPa時) | ２.５Ｌ／分 | ３.５Ｌ／分 |
| 水栓取付厚 | ＭＡＸ４５ｍｍ　＊只し、条件により異なる。 | |
| 水栓取付孔径 | φ３４ｍｍ～φ４０ｍｍ | |
| 日水協（水栓） | 一般地用：４６４ | |
| 日水協（浄水器） | Ｗ－７８ | |
| 付属品 | 止水栓×１、片ナットチーズ×１、取付フック板×１<br>フレキ管（800mm）×１<br>専用ホース（パッキン付）×２、アダプター×２<br>逆止弁アダプター×１、取扱説明書、施工説明書 | |

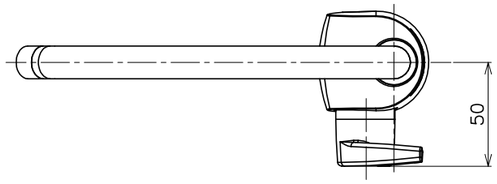


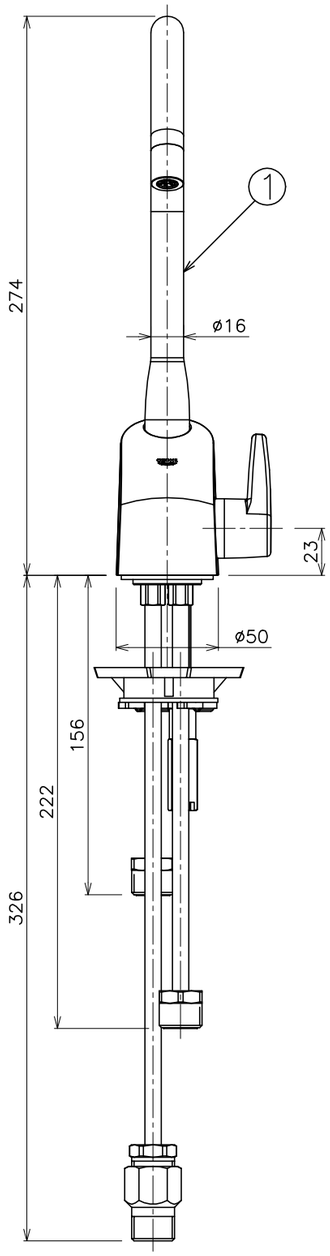


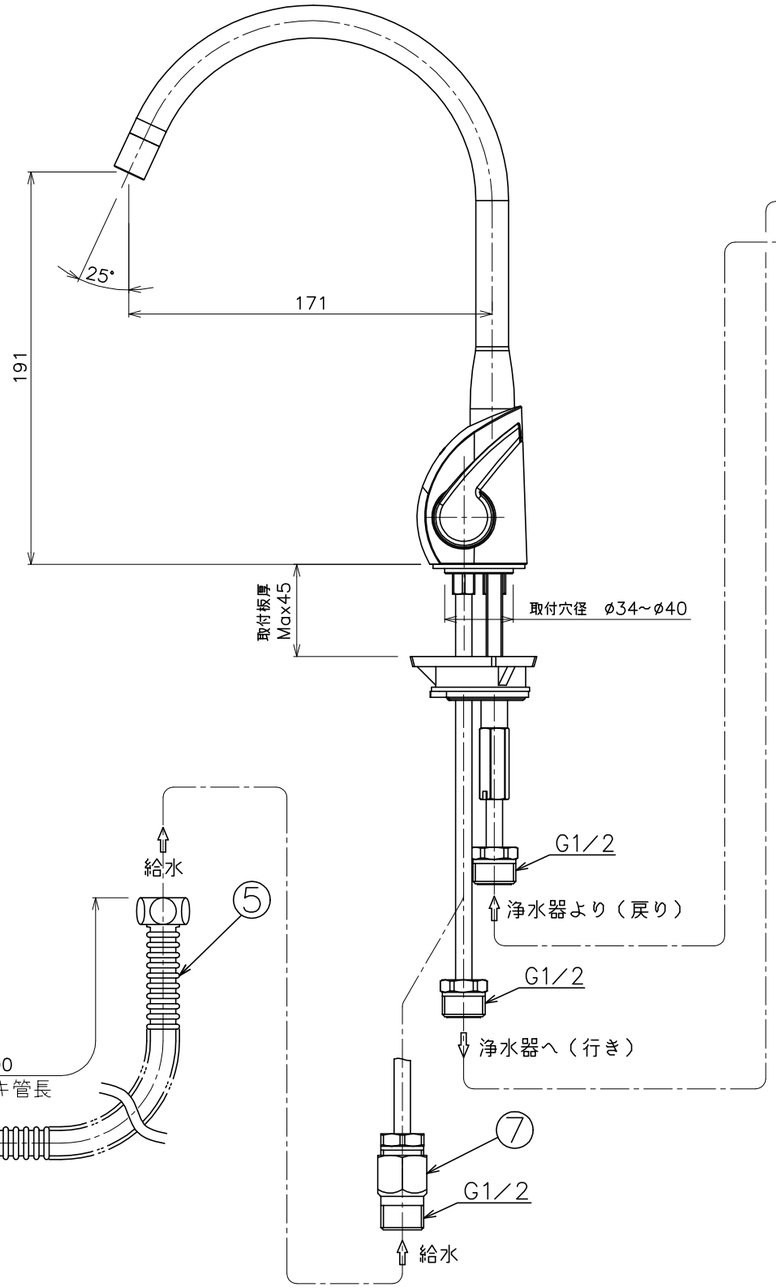


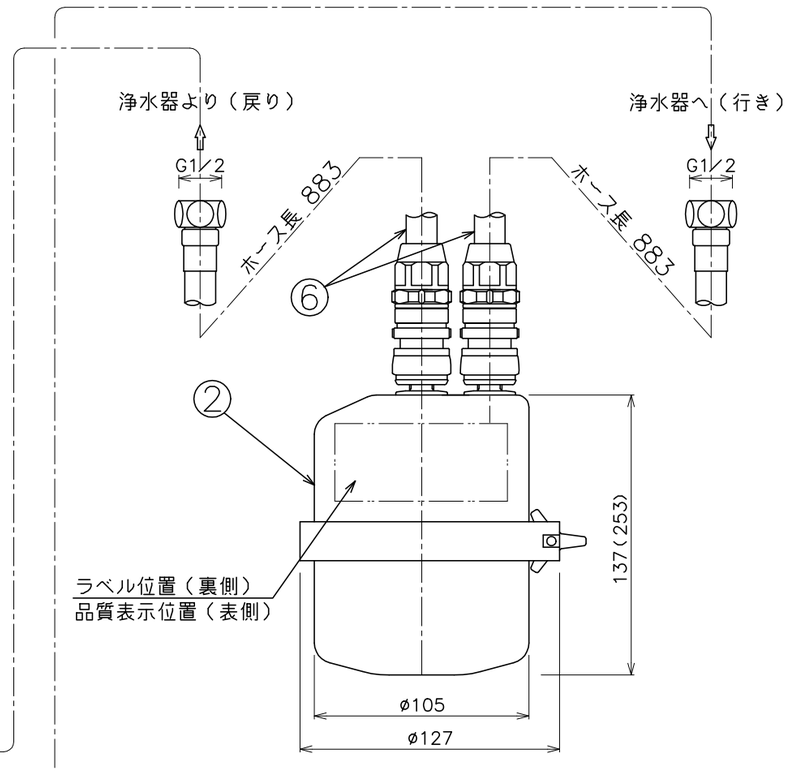


| 番号 | 品　名 | 数量 | 番号 | 品　名 | 数量 |
|---|---|---|---|---|---|
| 4 | 片ナットチーズ | 1 | | | |
| 3 | 止水栓 | 1 | 7 | 逆止弁アダプター | 1 |
| 2 | 浄水器本体 | 1 | 6 | 専用ホース（パッキン付） | 2 |
| 1 | 水栓本体 | 1 | 5 | フレキ管 | 1 |

メーカー名
**グランドデュークス株式会社**
Ａ３　縮尺　１／３

**Ｘ１(２)ーＧＡ０１**
**シーガルフォー浄水システム**