グランドデュークス株式会社
無断複写禁止

本図の内容の一部あるいは全部を無断で複写複製（コピー）
することは、著作者の権利の侵害となりますので、その場合
にはあらかじめ弊社あて許諾を求めて下さい。

※注）　図中の（　）内の寸法は、Ｘ２－ＫＡ１４０２を示します。

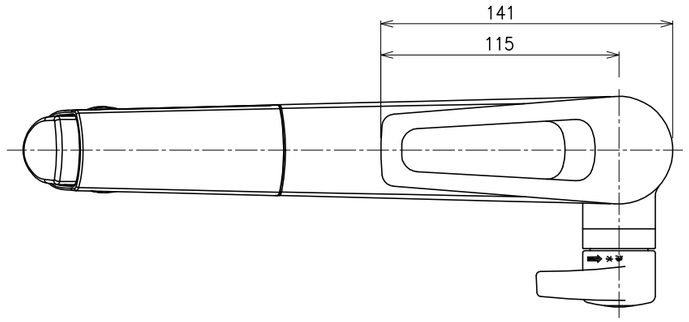

項　　目	内　　容	
品　　名	Ｘ１－ＫＡ１４０２	Ｘ２－ＫＡ１４０２
操作方法	レバー上げて開、下げて閉	
実使用可能水圧	０.１～０.３５ＭＰａ	
ろ材の種類	活性炭	
ろ材使用限度	１２ヶ月（１２Ｌ／日）	１２ヶ月（２４Ｌ／日）
ろ過流量（0.1MPa時）	３.０Ｌ／分	４.０Ｌ／分
水栓取付厚	ＭＡＸ２５ｍｍ　＊但し、条件により異なる。	
水栓取付孔径	φ３８ｍｍ～φ４０ｍｍ	
日水協（水栓）	一般地用：Ｃ－１９８	
日水協（浄水器）	Ｗ－７８	
付 属 品	取り付けフック×１，水受けタンク×１， 水栓一式（付属部品含む）×１，専用ホース×２， 取扱説明書，施工説明書	

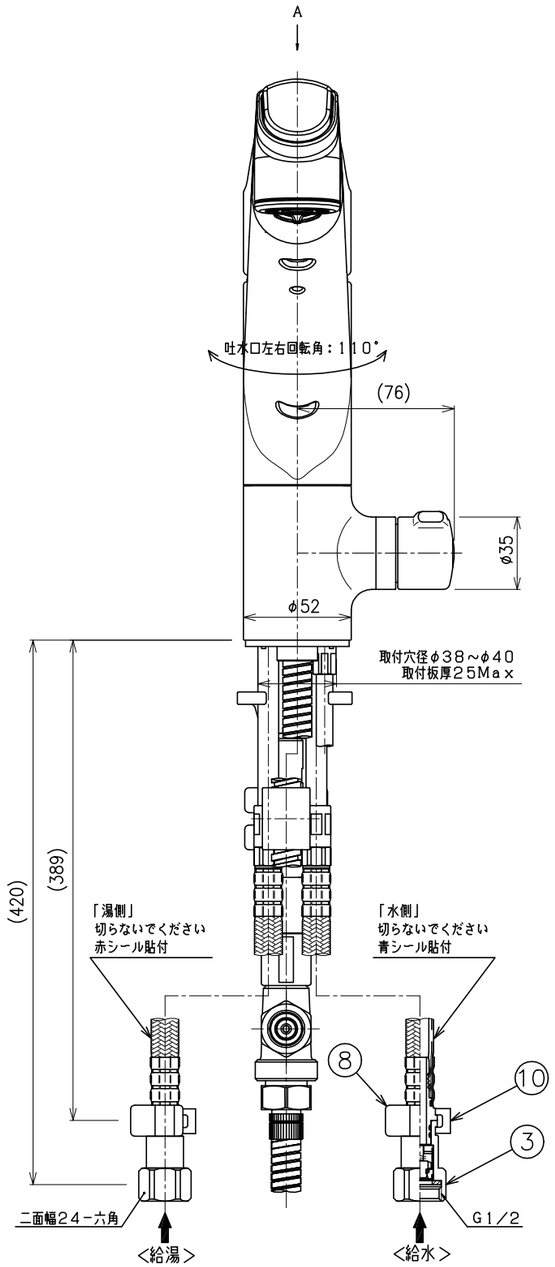

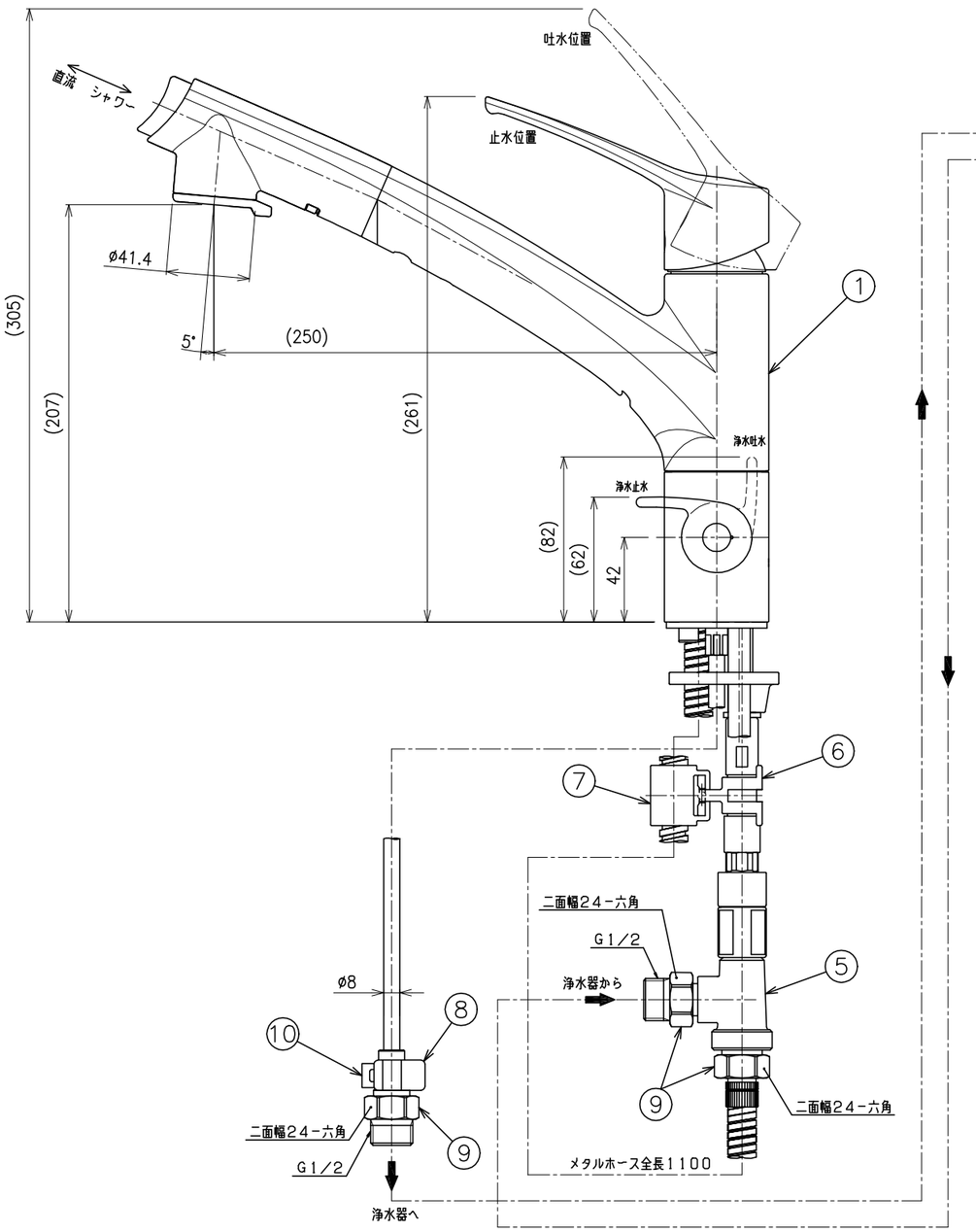

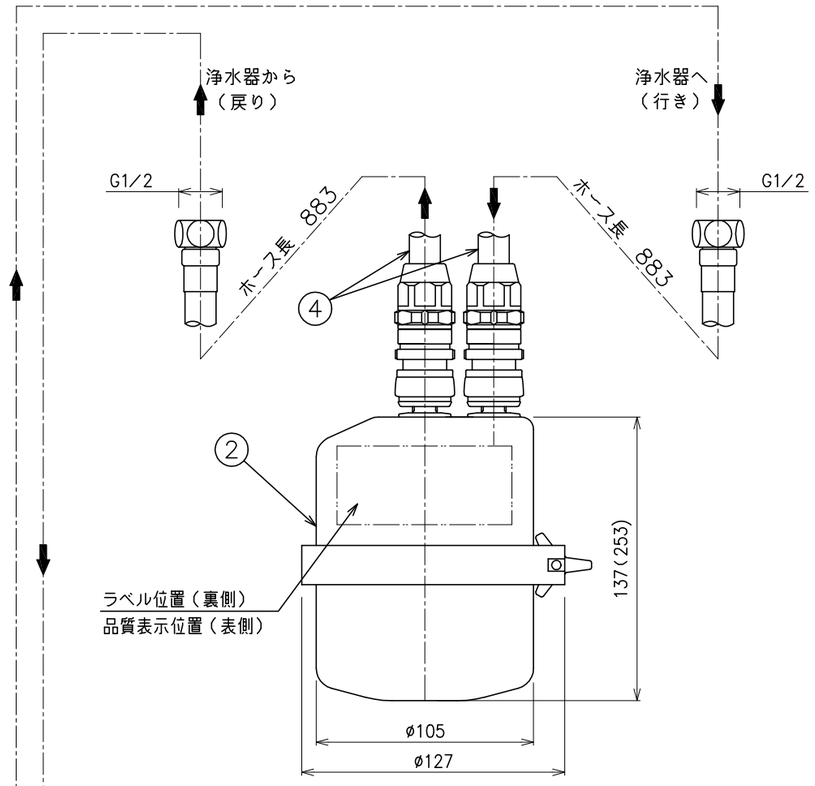

番号	品　　名	数量	番号	品　　名	数量
5	カプラーユニット（ﾊﾟｯｷﾝ付）	1	10	クイックファスナー	2
4	専用ホース（ﾊﾟｯｷﾝ付）	2	9	ジョイント	3
3	逆止弁ジョイント	2	8	保護キャップ	2
2	浄水器本体	1	7	ホースガイドＢ	1
1	水栓本体	1	6	ホースガイドＡ	1

グランドデュークス株式会社

Ａ３　　縮尺：１／３

X1(2)－KA1402
シーガルフォー浄水システム